PLU022075 www.pewtronic.com

SCALA NON IMPEGNATIVA (DO NOT SCALE)
DIMENSIONI IN (DIMENSIONS IN) mm
METRIC
THIRD ANGLE PROJECTION

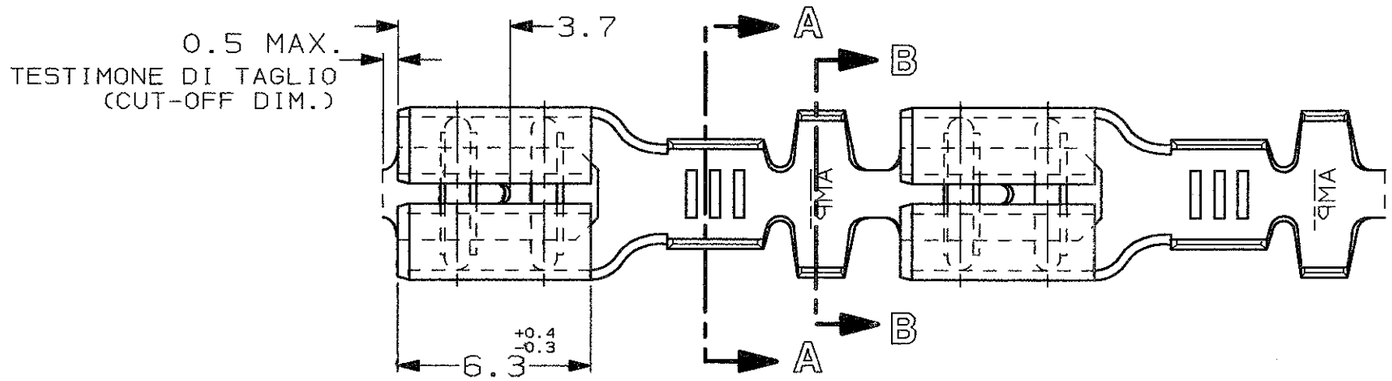

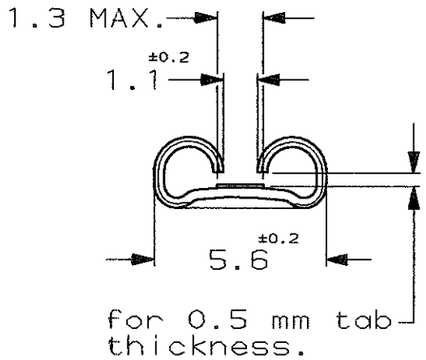

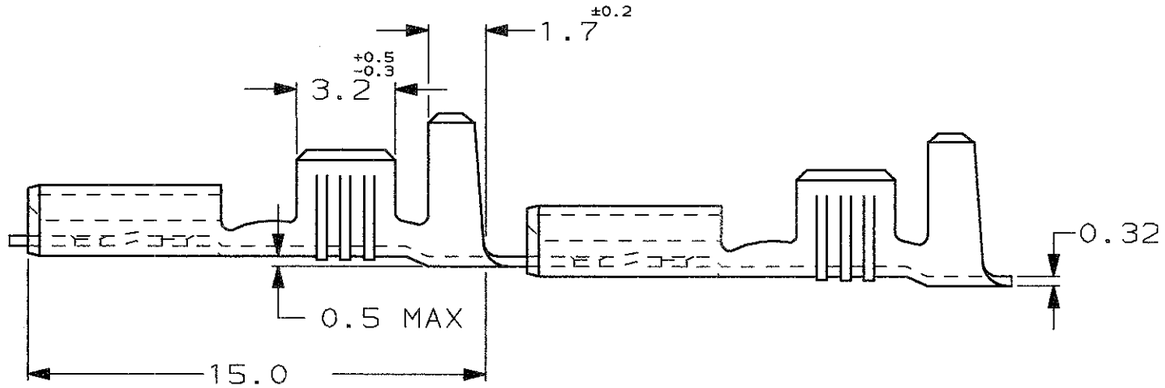

SEZIONE A-A
(SECTION A-A)

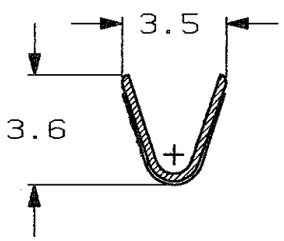

SEZIONE B-B
(SECTION B-B)

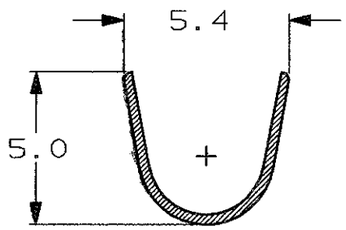

1) STATO DI FORNITURA - SCALA 1:1
(SUPPLY CONDITION - SCALE 1:1)

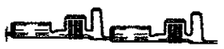

SENSO DI USCITA DEL TERMINALE DALLA BOBINA
(DIRECTION OFF TOP OF REEL)

2) SPECIFICA DI PRODOTTO 108-20019
(PRODUCT SPEC. 108-20019)

3) PER LE VERSIONI IN PEZZI SCIOLTI VEDERE DISEGNO 160492
(FOR LOOSE PIECE VERSION SEE DRAWING 160492).

			STAGNATO (TIN PLATED)	OTTONE (BRASS)	5-160431-2	J
		NOTE	FINITURA / COLORE (FINISH / COLOUR)	MATERIALE (MATERIAL)	NUMERO (AMP P/N)	REV

CUSTOMER DWG. FOR REFERENCE ONLY
DISEGNO PER CLIENTE SOLO PER RIFERIMENTO

~~THIS DRAWING IS UNPUBLISHED~~ RELEASE FOR PUBLICATION 19

© COPYRIGHT 19 BY AMP INCORPORATED, HARRISBURG,PA. ALL INTERNATIONAL RIGHT RESERVED. AMP PRODUCTS MAY BE COVERED BY U.S. AND FOREIGN PATENT AND/OR PATENT PENDING

TOLLERANZE: SE NON DIVERSAMENTE SPECIFICATO (TOLERANCES, UNLESS OTHERWISE SPECIFIED) ± 0.3
ANGOLI (ANGLES) ± 2°

DIAM. ISOLANTE (INS. DIA. RANGE) mm	RANGO FILO (WIRE RANGE) mm2	SCALA (SCALE)
3.0-4.3	1.0-2.5	5:1

AMP
AMP ITALIA S.p.A.
Corso F.Lli Cervi,15
COLLEGNO (TORINO)

DIS. (DR.) H. YAALI 01 FEB 2000
CONT. (CHK) C. TARTARI 01 FEB 2000
APP. (APP.) –

DESCRIZIONE (DESCRIPTION) FASTON® Connector, .187" sr. REC. CONTACT.

LOC.	SIZE	NUMERO (DWG NO)	REV.	FOGLIO (SHEET)
I	A3	C-160431	J	1 DI (OF) 1

REV. (REV.LTR.)	REVISIONI (REVISION RECORD)	DIS. (DR)	DATA (DATE)
J	OBSOLETED PARTS & REDRAWN ET00-0308-99	H.Y	08 MAR 2000

DISTRIBUZIONE (PRINT DIST.)

www.pewtronic.com